# L-TH1

- **3-axiale Gehäusehalterung**

Die Gehäusehalterung dient zur Befestigung der Kamera auf einer ebenen Fläche. Sie läßt sich in 3 Ebenen justieren.

## TECHNISCHE DATEN

### Allgemein

| | |
|---|---|
| **Typ** | Halterung |
| **Abmessungen** | 115 mm x 98,8 mm x 115 mm (B x H x T) |
| **Gewicht** | 500 g |
| **Tragkraft** | 6000 g |
| **Gehäusematerial** | Aluminium |
| **zul. Arbeitstemperatur** | -40 °C bis +60 °C |
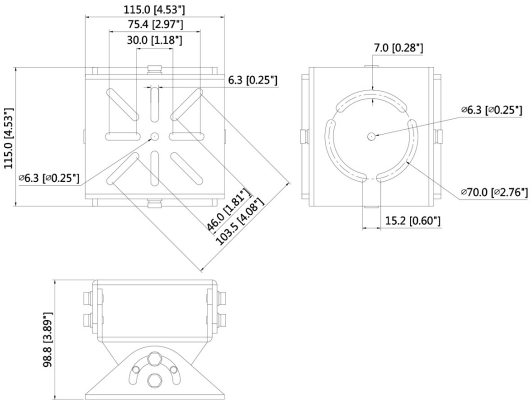
## BILDER