L-RA-5701-AP

- **Aufputzrahmen für Single Türstation**

Einbaurahmen für Türsprechanlage, Aufputz, für Einzelmodul

TECHNISCHE DATEN

Allgemein

Typ	Aufputzrahmen für Single Türstation
Abmessungen	95 mm x 129 x 28,5 mm (B x H x T)
Gehäusematerial	Alu-Druckguss
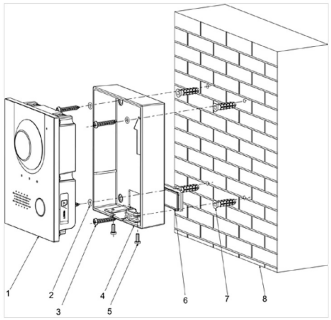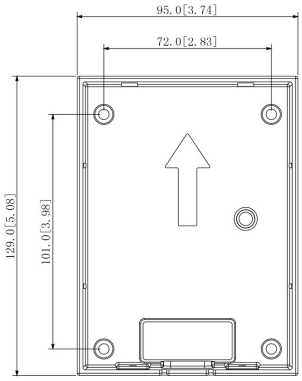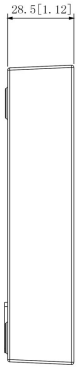
BILDER