L-RA-5701-AP2

- **Aufputzrahmen für Single Türstation**
- **mit Regenschutz**

Einbaurahmen für Türsprechanlage, Aufputz, mit Regendach, für Einzelmodul

TECHNISCHE DATEN

Allgemein

Typ	Aufputzrahmen mit Regenschutz
Abmessungen	101,57 mm x 141,14 x 48,53 mm (B x H x T)
Gewicht	309 g
Gehäusematerial	Alu-Druckguss
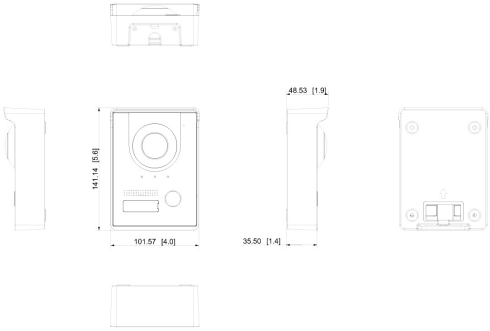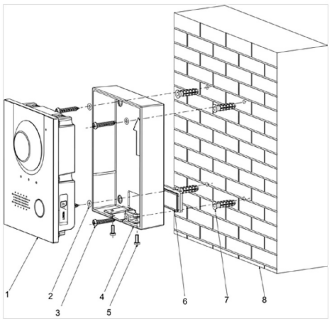
BILDER